Name des Unternehmens: -
Angelegt von: -
Telefon: -
Fax: -
Datum: -

Beschreibung	Daten
Allgemeine Informationen:	
Produktbezeichnung:	JP 5 B-B-CVBP
Position	
Produktnummer:	46711002
EAN Nummer:	5700392859471
Preis:	auf Anfr.
Technische Daten:	
Maximale Förderhöhe:	40 m
Wellenabdichtung:	CVBP
Prüfkennzeichen auf dem Typenschild:	CE,EAC
Kennlinientoleranz:	ISO9906:2012 3B
Pumpenausführung:	B
Modell:	E
Ejectorventil:	Ja
Werkstoffe:	
Pumpengehäuse:	Nichtrostender Stahl
	DIN W.-Nr. 1.4301
	AISI 304
Laufrad:	Edelstahl
	DIN W.-Nr. 1.4301
	AISI 304
Typenschlüssel für Material:	B
Installation:	
Umgebungstemperatur:	0 .. 40 °C
Max. Betriebsdruck:	6 bar
Nennweite:	G1
Fördermedium:	
	Wasser
Medientemperaturbereich:	0 .. 55 °C
Medientemperatur:	20 °C
Dichte:	998.2 kg/m³
Kinematische Viskosität:	1 mm²/s
Elektrische Daten:	
Leistungsaufnahme P1:	850 W
Kapazität des Kondensators:	20 µF
Netzfrequenz:	50 Hz
Nennspannung:	1 x 220-240 V
Nennstrom:	3.8 A
Größe des Betriebskondensators:	20 µF/400 V
Schutzart (IEC 34-5):	IP44
Isolationsklasse (IEC 85):	F
Art des Kabelsteckers:	SCHUKO
Kabel:	Y
Art der Steuerung:	
Presscontrol:	ohne Presscontrol
Schalter:	Ein/Aus Schalter vorhanden
Sonstiges:	
Nettogewicht:	10 kg
Bruttogewicht:	10 kg
Versandvolumen:	0.026 m³

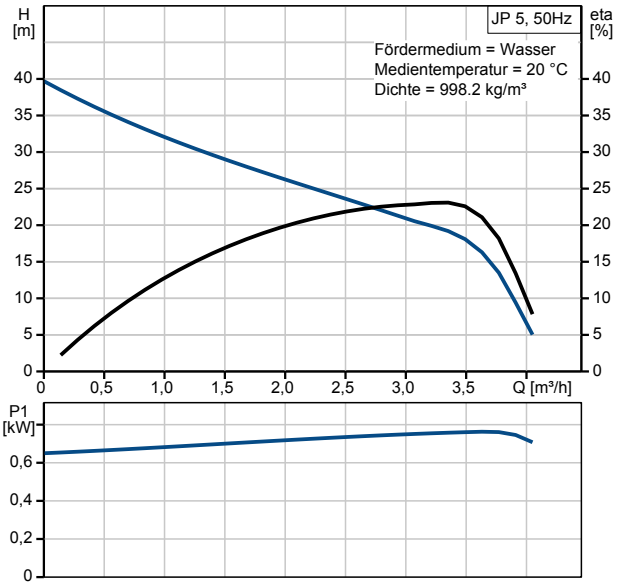

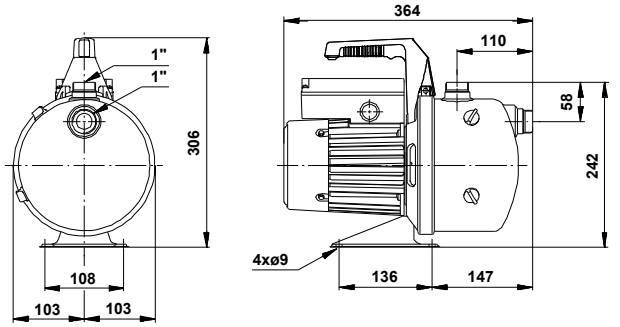

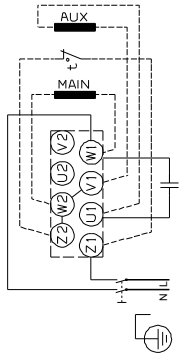

JP
Hydrojet

Jetpumpen
50 Hz

Allgemein

	Seite
Anwendung	10.6-1
Fördermedien	10.6-1
Betriebsbereich	10.6-1

Pumpe

Motor	10.6-1
Werkstoffe	10.6-1
Ejektoreinstellung	10.6-2
Kennlinien JP 5	10.6-2
Kennlinien JP 6	10.6-2
Elektrische Daten	10.6-2
Presscontrol	10.6-3
Membrandruckbehälter	10.6-3

Technische Daten

Werkstoffausführung A	10.6-4
Werkstoffausführung B	10.6-4
JP Booster	10.6-4
Presscontrol	10.6-4
Gewichte	10.6-4
Explosionszeichnung	10.6-5
Service Kits	10.6-5

Weitere Produktdokumentation

WebCAPS	10.6-6
WinCAPS	10.6-7

Anwendung

Ausgelegt auf eine lange, störungsfreie Lebensdauer, ist die kleine, handliche Grundfos Jetpumpe geeignet für zahlreiche Aufgaben in der Wasserversorgung und Wasserförderung im Bereich Haus, Garten und Hobby sowie in der Landwirtschaft und im Gartenbau.

In Verbindung mit einer Drucksteuereinheit oder einem Druckbehälter für eine bedarfsabhängige Regelung ist die Grundfos Jetpumpe bestens geeignet für kleine Wasserversorgungssysteme.

Fördermedien

Reine, dünnflüssige, nicht-aggressive und nicht-explosive Flüssigkeiten ohne feste und langfaserige Bestandteile. Die Pumpe darf nicht zur Förderung von Dieselöl oder anderen ölhaltigen Medien verwendet werden.

Betriebsbereich

Förderstrom Q:	bis 5 m^3/h
Förderhöhe H:	max. 48 m
Betriebsdruck:	max. 6 bar
Saughöhe:	max. 8 m, einschließlich Druckverluste in der Saugleitung bei einer Medientemperatur von +20 °C
Medientemperatur:	Werkstoffausführung A: 0 °C bis +40 °C Werkstoffausführung B: 0 °C bis +55 °C
Umgebungstemp.:	max. +40 °C

Pumpe

Die Jetpumpe ist eine selbstansaugende, einstufige Kreiselpumpe mit axialem Saugstutzen und radialem Druckstutzen mit einem Gewindeanschluss G 1 oder Rp 1. Die Pumpe hat einen eingebauten Ejektor mit Leitschaufeln für optimale Selbstansaugeigenschaften.

JP-Pumpen sind in zwei Werkstoffausführungen lieferbar:

Werkstoffausführung A: Abdeckplatte, Motorlaterne und Grundplatte bilden eine Einheit. Der Handgriff ist quer montiert. Beide Komponenten sind aus einem Kompositwerkstoff gefertigt.

Werkstoffausführung B: Die Abdeckplatte ist aus Edelstahl, die Motorlaterne aus Aluminium und die Grundplatte aus Edelstahl gefertigt. Alles sind Einzelkomponenten. Dank der robusten Bauweise ist die Pumpe für eine Festinstallation geeignet. Der aus Komposit gefertigte Handgriff ist längs montiert.

Weitere Informationen zu den für den Bau der Pumpe verwendeten Werkstoffen finden sie unter dem Abschnitt "Werkstoffe".

Motor

Die Pumpe ist direkt mit einem lüftergekühlten Grundfos Asynchronmotor verbunden, der speziell an die Pumpenleistung angepasst ist. Die einphasigen Motoren haben einen eingebauten Thermoschalter und benötigen keinen weiteren Motorschutz. Dreiphasige Motoren benötigen einen externen Motorschutz.

Schutzart:	IP 44 (spritzwassergeschützt).
Wärmeklasse:	F.

Werkstoffe

Gleitringdichtung	Werkstoff	DIN W.-Nr.	AISI
Stationärer Dichtungsring	Kohlenstoff		
Gleitring	Keramik		
Feder	Edelstahl	1.4301	304
Gleitringgehäuse	Edelstahl	1.4301	304
O-Ringe	NBR-Elastomer		
Sonstige Bauteile			
Welle	Stahl St52		
Laufrad	Edelstahl	1.4301	304
Pumpenmantel	Edelstahl	1.4301	304
Spannband	Edelstahl	1.4301	304
Ejektor	Komposit		
Dichtungsring	PPE-Komposit		
O-Ringe	NBR-Elastomer		
Werkstoffausführung A			
Motorlaterne mit Grundplatte	Komposit		
Lagerplatte	Edelstahl	1.4301	304
Werkstoffausführung B			
Motorlaterne	Aluminium		
Grundplatte	Edelstahl	1.4301	304
Abdeckplatte	Edelstahl	1.4301	304

Ejektoreinstellung

Die JP-Pumpe verfügt über einen eingebauten Ejektor, der mit einem Stopfen bestückt ist.

Kennlinien JP 5

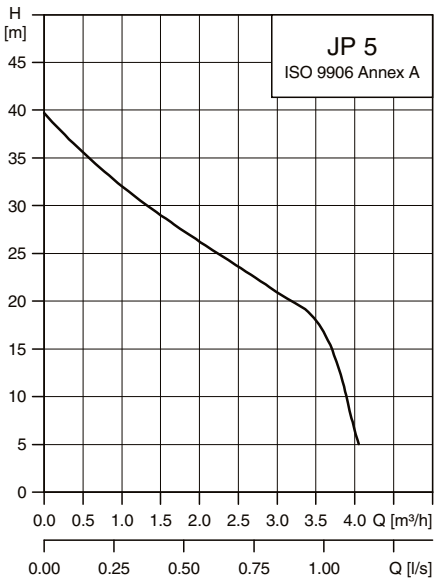

TM00 7474 1401

Kennlinien JP 6

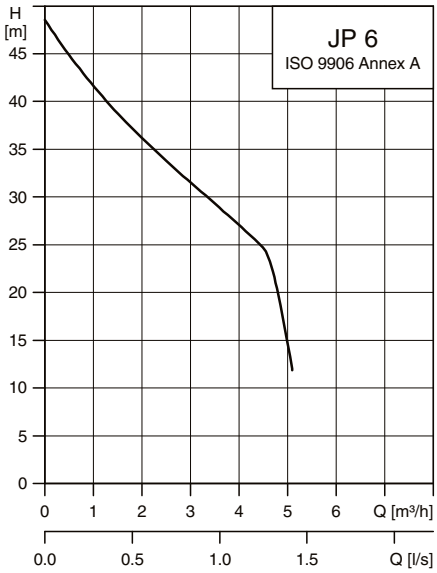

TM00 7475 1401

Elektrische Daten

JP 5, 50 Hz	P_1 [W]	n [min^{-1}]	Cos φ	I_n [A]	$\frac{I_{St}}{I_{1/1}}$
1 x 220-230 V	775	2650	0,99	3,7	3,5
1 x 230-240 V	775	2650	0,98	3,4	3,4
3 x 220-240 V	780	2830	0,87	2,4	2,9
3 x 380-415 V	780	2830	0,87	1,4	5,0

JP 6, 50 Hz	P_1 [W]	n [min^{-1}]	Cos φ	I_n [A]	$\frac{I_{St}}{I_{1/1}}$
1 x 220-240 V	1350	2800	0,90	6,2	4,2
3 x 220-240 V	1325	2850	0,81	4,1	3,9
3 x 380-415 V	1325	2850	0,81	2,4	6,8

Presscontrol

Die Drucksteuereinheiten Presscontrol PC 15 und PC 22 mit einem voreingestellten Einschaltdruck von 1,5 bzw. 2,2 bar werden für den automatischen Betrieb von Pumpen in kleinen Wasserversorgungssystemen eingesetzt.

Ein eingebautes Strömungsventil und ein eingebauter Druckschalter sorgen für einen kontinuierlichen Förderstrom unabhängig vom Wasserverbrauch und ohne Druckstöße. Die Presscontrol schaltet die Pumpe bedarfsabhängig ein und aus. Zusätzlich schaltet der integrierte Trockenlaufschutz die Pumpe nach 10 Sekunden ab, wenn die Pumpe ohne Wasser läuft.

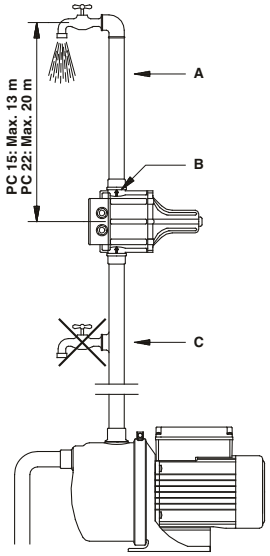

TM00 5589 1696

A
Es wird empfohlen, die Drucksteuereinheit so zu installieren, dass der Höhenunterschied zwischen der Presscontrol und der höchsten Entnahmestelle den in der Abbildung angegebenen Wert nicht überschreitet.

B
Die Pfeile auf der Presscontrol zeigen die Durchflussrichtung an. Die Presscontrol ist so zu installieren, dass die Pfeile immer nach oben zeigen.

C
Zwischen der Pumpe und der Drucksteuereinheit dürfen keine Entnahmestellen angeordnet sein.

Membrandruckbehälter

Der Einsatz von Membrandruckbehältern in Verbindung mit JP-Pumpen wird empfohlen, wenn ein nahezu konstanter Druck im Wasserversorgungssystem sichergestellt werden muss.

Grundfos bietet eine Reihe von kleinen Druckerhöhungsanlagen an, die komplett mit Jetpumpe und einer der folgenden Druckbehälter ausgestattet sind:

- Horizontaler Druckbehälter, 24 Liter
- Horizontaler Druckbehälter, 60 Liter
- Horizontaler Druckbehälter, 18 Liter (Edelstahl)

Werkstoffausführung A

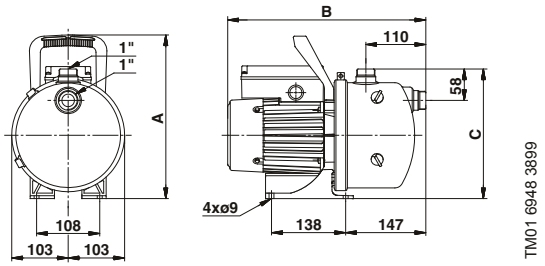

Pumpentyp	Abmessungen [mm]		
	A	B	C
JP 5, Werkstoffausführung A	300	364	240
JP 6, Werkstoffausführung A	300	401	240

Werkstoffausführung B

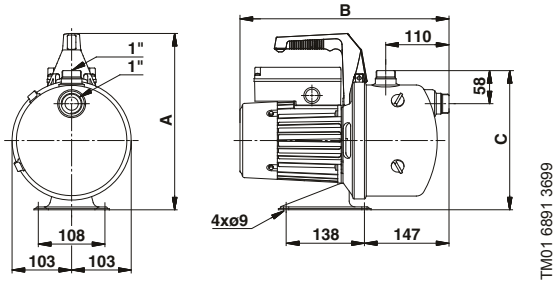

Pumpentyp	Abmessungen [mm]		
	A	B	C
JP 5, Werkstoffausführung B	306	364	240
JP 6, Werkstoffausführung B	306	401	240

HYDROJET

JP mit horizontalem Membrandruckbehälter

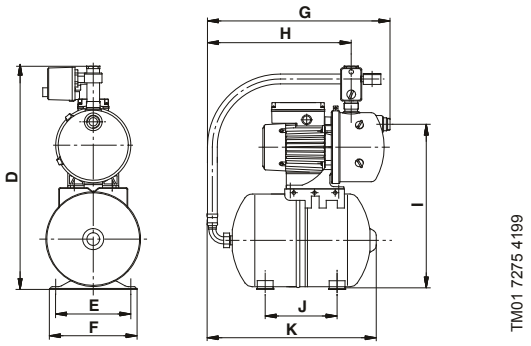

Pumpentyp	Behälter-größe [l]	Abmessungen [mm]							
		D	E	F	G	H	I	J	K
JP 5, JP 6	24	660	250	278	540	330	415	265	515
JP 5, JP 6	60	750	341	376	610	400	510	302	600
JP 5, JP 6	18 (Edelstahl)	650	234	263	510	399	490	200	480

Presscontrol

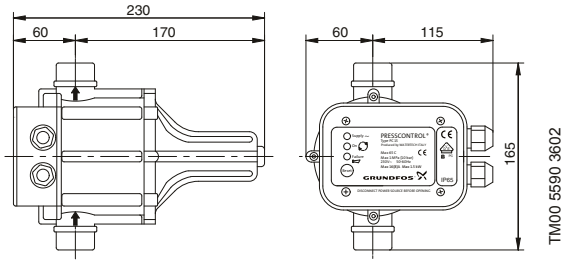

Gewichte

Typ	Anschluss	Behälter-größe [l]	Gewicht [kg]	
			Netto	Brutto
JP 5	G 1 / Rp 1	18	14,3	16,3
		24	17,1	19,1
		60	22,8	24,8
JP 6	G 1 / Rp 1	18	17,5	19,5
		24	20,4	22,4
		60	25,8	27,8
Presscontrol	G 1	–	–	1,2

Explosionszeichnung

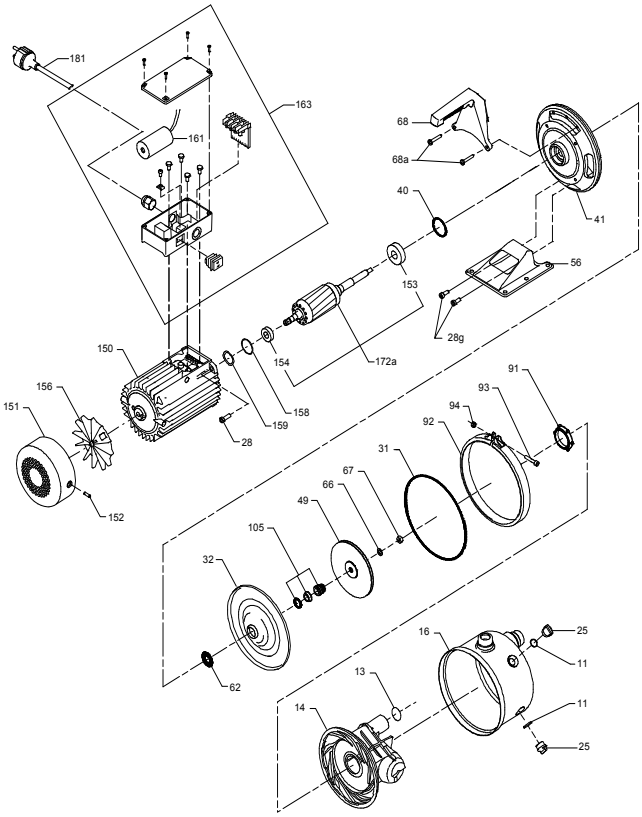

Service Kits

Teilenr. O-Ring-Kit 96768180	Position	Stückzahl
96654296 STOPFEN 3/8“ JP5/6	25	2
96654590 Gehäuse O-Ring D194X4,5/3 für JP5/6	31	1
96654591 O-ring EPDM (EP1/1/5) 16x2.5	31	2
96654594 O-ring EPDM (EP1/1/5) 30x2.5	13	1
Teilenr. Gleitringdichtung 96768182		
460011 SPALTDICHTUNG JP5 MOD.D	91	1
460211 SPALTDICHTUNG JP6 MOD.D	91	1
460485 DICHTUNG D18/11,5X1,5 (JP „D“) NITRIL 65	105	1
96603940 GLRD feststehendes Teil	105	1
96616253 GLRD rotierendes Teil	105	1
96654590 Gehäuse O-Ring D194X4,5/3 für JP5/6	31	1
Teilenr. Hyraulik-Kit JP5 96768184		
410026 SPANNSCHEIBE CR(N)4	66	1
460011 SPALTDICHTUNG JP5 MOD.D	91	1
465002 LAUFRAD JP5 MOD.D 6 SCHAUFELN	49	1
465031 EJEKTOR JP5 STANDARDAUSF.	14	1
96645028 Lock nut , YR M8 with Dry lube	67	1
Teilenr. Hydraulik-Kit JP6 96768185		
410026 SPANNSCHEIBE CR(N)4	66	1
465202 LAUFRAD JP6 MOD.D 10 SCHAUFELN	49	1
465208 EJEKTOR JP6	14	1
96645028 Lock nut , YR M8 with Dry lube	67	1
Teilenr. Spannbandsatz JP5/6 96957810		
465001 Spannband für Pumpenkappe JP5/6	92	1
00ID1569 MUTTER M6 A4 SELBSTSICHERND DIN 985	94	1
00ID6987 SCHRAUBE M6X30 A2 DIN 912	93	1

Auslegung

Über die verschiedenen Anwendungen und Installationsbeispiele kann der Anwender in diesem Abschnitt Schritt für Schritt
- die am besten geeignete und effizienteste Pumpe für seine Installation auswählen,
- weitergehende Berechnungen auf Basis des Energieverbrauchs, der Amortisationszeiten, der Belastungsprofile, Lebenszykluskosten, usw. durchführen,
- die Energieeffizienz der ausgewählten Pumpe mit Hilfe des integrierten Moduls zur Ermittlung der Lebenszykluskosten bewerten,
- die Strömungsgeschwindigkeit in Abwasseranwendungen ermitteln, usw.

Austausch

In diesem Abschnitt finden Sie die Austauschdaten von vorhandenen Pumpen, die Sie zum Auswählen und Vergleichen benötigen, um diese durch eine effizientere Grundfos-Pumpe zu ersetzen. Dieser Abschnitt enthält auch Austauschdaten zu zahlreichen Produkten anderer Hersteller.

Durch das Programm Schritt für Schritt geführt, können Sie die Grundfos-Pumpen mit der installierten Pumpe vergleichen. Nachdem Sie die installierte Pumpe identifiziert haben, schlägt das Programm eine Reihe von Grundfos-Pumpen vor, deren Bedienkomfort und Effizienz erheblich größer ist.

CAD-Zeichnungen

Über diesen Abschnitt können Sie zweidimensionale (2D-) und dreidimensionale (3D-) Zeichnungen von den meisten Grundfos-Pumpen herunterladen.

Folgende Formate sind in WebCAPS verfügbar:

2D-Zeichnungen:
- .dxf, Strichzeichnungen
- .dwg, Strichzeichnungen.

3D-Zeichnungen:
- .dwg, Drahtmodelle (ohne Oberflächen)
- .stp, Volumenmodelle (mit Oberflächen)
- .eprt, E-Zeichnungen.

WinCAPS

Abb. 1 WinCAPS CD-ROM

WinCAPS (**Win**dows-based **C**omputer **A**ided **P**roduct **S**election) ist ein Pumpen-Auslegungsprogramm, das Informationen zu mehr als 185.000 Grundfos-Produkten in mehr als 20 Sprachen enthält.

Das Programm verfügt über die selben Funktionen wie WebCAPS und ist die ideale Lösung, falls kein Internetanschluss verfügbar ist.

WinCAPS ist auf CD-ROM erhältlich und wird einmal im Jahr aktualisiert.

WebCAPS

WebCAPS (**Web**-based **C**omputer **A**ided **P**roduct **S**election) ist ein modernes Pumpen-Auslegungsprogramm, das über unsere Website www.grundfos.de verfügbar ist.

WebCAPS enthält umfassende Informationen zu mehr als 185.000 Grundfos-Produkten in mehr als 20 Sprachen.

Die in WebCAPS verfügbaren Informationen zu unserem Produktprogramm sind in 6 verschiedene Abschnitte untergliedert:

- Katalog
- Unterlagen
- Service
- Auslegung
- Austausch
- CAD-Zeichnungen.

Katalog

Über die Anwendungen und Pumpentypen gelangt der Anwender zu den in diesem Abschnitt bereitgestellten Informationen, wie z.B.
- Technische Daten
- Kennlinien (QH, Eta, P1, P2, etc), die an die Dichte und Viskosität des Fördermediums angepasst werden können und auch die Anzahl der in Betrieb befindlichen Pumpen anzeigen
- Produktabbildungen
- Massskizzen
- Schaltpläne
- Ausschreibungstexte, usw.

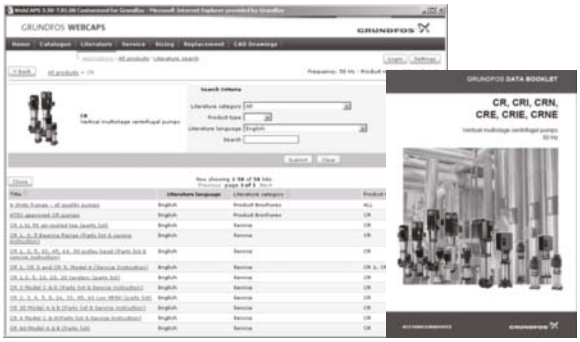

Unterlagen

Über diesen Abschnitt erhalten Sie Zugang zur aktuellen Dokumentation einer bestimmten Pumpe, wie z.B.
- Datenhefte
- Montage- und Bedienungsanleitungen
- Service-Unterlagen, wie z.B. Kataloge und Anleitungen zu Service-Kits
- schnelle Auswahlhilfen
- Prospekte, usw.

Service

Dieser Abschnitt beinhaltet einen einfach zu nutzenden, interaktiven Service-Katalog. Hier finden Sie Ersatzteile für aktuelle und frühere Grundfos Pumpen.
Weiterhin enthält dieser Abschnitt Service-Videos, die den Austauch von Ersatzteilen zeigen.

Notizen

Für Ihre Notizen

GW 041 006/2009.05 TD · The name Grundfos, the Grundfos logo, and the payoff Be-Think-Innovate are registrated trademarks owned by Grundfos Management A/S or Grundfos A/S, Denmark. All rights reserved worldwide.

Überall für Sie da mit einer flächendeckenden Verkaufs- und Serviceorganisation

Schweiz
GRUNDFOS Pumpen AG
Bruggacherstrasse 10 · CH-8117 Fällanden
Tel. +41 44 806 81 11

Av. des Boveresses 52 · CH-1010 Lausanne
Tel. +41 21 653 49 36
info_ch@grundfos.com
www.grundfos.ch

Österreich
GRUNDFOS Pumpen Vertrieb Ges.m.b.H.
Grundfosstraße 2 · A-5082 Grödig

Euro Plaza, Technologiestr. 10, Geb. E · A-1120 Wien
Tel. +43 6246 883 0
info-austria@grundfos.at
www.grundfos.at

Deutschland
GRUNDFOS GMBH
Schlüterstraße 33 · D-40699 Erkrath
Tel. +49 211 929 690
infoservice@grundfos.com
www.grundfos.de

GRUNDFOS GMBH Vertrieb Gebäudetechnik	Verkauf	Tel. 0211/92969-3830 Fax 0211/92969-3839	
	Technische Beratung/Angebote	Tel. 0211/92969-3850 Fax 0211/92969-3859	
	Büro Berlin	Am Heideberg 4, 15834 Rangsdorf	berlin@grundfos.com
	Büro Hannover	Schulze-Delitzsch-Straße 3, 30938 Burgwedel	hannover@grundfos.com
	Büro Düsseldorf	Schlüterstraße 33, 40699 Erkrath	duesseldorf@grundfos.com
	Büro Frankfurt	Hilgestraße 37-47, 55294 Bodenheim	frankfurt@grundfos.com
	Büro Stuttgart	Riedwiesenstraße 1, 71229 Leonberg	stuttgart@grundfos.com
	Büro München	Parkring 17, 85748 Garching	muenchen@grundfos.com
	Auftragsabwicklung	Tel. 0211/92969-3840 Fax 0211/92969-3849	auftrag-gebaeudetechnik@grundfos.com
GRUNDFOS GMBH Industriedivision		Willy-Pelz-Straße 1-5, 23812 Wahlstedt industrielle-anwendungen@grundfos.de	Tel. 0211/92969-3860 Fax 0211/92969-3869
		Hilgestraße 37-47, 55294 Bodenheim food-beverage-pharma@grundfos.com	Tel. 0211/92969-3860 Fax 0211/92969-3869
		Riedwiesenstraße 1, 71229 Leonberg industrielle-anwendungen@grundfos.de	Tel. 0211/92969-3860 Fax 0211/92969-3869
	Auftragsabwicklung Industrie	Schlüterstraße 33, 40699 Erkrath auftraege-industrie@grundfos.com	Tel. 0211/92969-3864 Fax 0211/92969-3867
GRUNDFOS GMBH Wasserwirtschaft		Schlüterstraße 33, 40699 Erkrath wasserwirtschaft@grundfos.com	Tel. 0211/92969-3860 Fax 0211/92969-3869
	Auftragsabwicklung Wasserwirtschaft	Schlüterstraße 33, 40699 Erkrath auftraege-industrie@grundfos.com	Tel. 0211/92969-3864 Fax 0211/92969-3867
GRUNDFOS GMBH Service	Gebäudetechnik	Schlüterstraße 33, 40699 Erkrath kundendienst@grundfos.com	Tel. 0211/92969-3820 Fax 0211/92969-3829
	Industrie, Wasserwirtschaft	Schlüterstraße 33, 40699 Erkrath kundendienst@grundfos.com	Tel. 0211/92969-3825 Fax 0211/92969-3829
	Service-Workshop	Willy-Pelz-Straße 1-5, 23812 Wahlstedt kundendienst@grundfos.com	Tel. 04554/98-7824 Fax 04554/98-7829

Technische Änderungen vorbehalten

The name Grundfos, the Grundfos logo, and be think innovate are registered trademarks owned by Grundfos Holding A/S or Grundfos A/S, Denmark. All rights reserved worldwide.

GW041 006/2009.05 TD

GRUNDFOS